1. OSPRZĘT DO BUDOWY LINII NAPOWIETRZNYCH

1.1. ŚRUBY HAKOWE

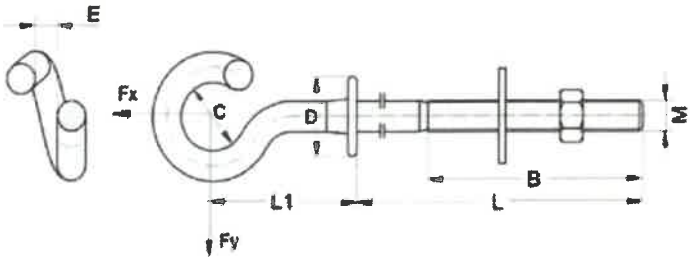

BK 1001 do BK 1012

Materiał:
Stal ocynkowana ogniowo

Zastosowanie:
Śruby hakowe przykręcane do konstrukcji wsporczych służą do podwieszania uchwytów odciągowych i przelotowych mocujących samonośne przewody izolowane.

Nr katalogowy	KTM	Typ	Wymiary [mm]								Obciążenie dopuszczalne [kN]	
			Podkładka	M	B	L	L1	C	D	E	Fx	Fy
BK 1001	1131-600-953-160	SHPo 16/160	4x50x50	M16	120	160	80	36	42	20	11,9	3,5
BK 1002	1131-600-953-200	SHPo 16/200	4x50x50	M16	120	200	80	36	42	20	11,9	3,5
BK 1002/1	1131-600-953-215	SHPo 16/215	4x50x50	M16	120	215	80	36	42	20	11,9	3,5
BK 1002/2	1131-600-953-230	SHPo 16/230	4x50x50	M16	120	230	80	36	42	20	11,9	3,5
BK 1002/3	1131-600-953-220	SHPo 16/220	4x50x50	M16	120	220	80	36	42	20	11,9	3,5
BK 1003	1131-600-953-240	SHPo 16/240	4x50x50	M16	120	240	80	36	42	20	11,9	3,5
BK 1003/1	1131-600-953-255	SHPo 16/255	4x50x50	M16	120	255	80	36	42	20	11,9	3,5
BK 1003/2	1131-600-953-250	SHPo 16/250	4x50x50	M16	120	250	80	36	42	20	11,9	3,5
BK 1004	1131-600-953-300	SHPo 16/300	4x50x50	M16	120	300	80	36	42	20	11,9	3,5
BK 1005	1131-600-953-320	SHPo 16/320	4x50x50	M16	120	320	80	36	42	20	11,9	3,5
BK 1005/3	1131-600-953-350	SHPo 16/350	4x50x50	M16	120	350	80	36	42	20	11,9	3,5
BK 1005/2	1131-600-953-360	SHPo 16/360	4x50x50	M16	120	360	80	36	42	20	11,9	3,5
BK 1005/1	1131-600-953-400	SHPo 16/400	4x50x50	M16	120	400	80	36	42	20	11,9	3,5
BK 1006	1131-600-954-160	SHPo 20/160	4x60x60	M20	120	160	80	36	50	20	14,5	6
BK 1007	1131-600-954-200	SHPo 20/200	4x60x60	M20	120	200	80	36	50	20	14,5	6
BK 1008	1131-600-954-240	SHPo 20/240	4x60x60	M20	120	240	80	36	50	20	14,5	6
BK 1009	1131-600-954-250	SHPo 20/250	4x60x60	M20	120	250	80	36	50	20	14,5	6
BK 1010	1131-600-954-320	SHPo 20/320	4x60x60	M20	120	320	80	36	50	20	14,5	6
BK 1011	1131-600-954-350	SHPo 20/350	4x60x60	M20	120	350	80	36	50	20	14,5	6
BK 1012	1131-600-954-480	SHPo 20/480	4x60x60	M20	120	480	80	36	50	20	14,5	6

BEZPOL Sp. z o.o. 42-300 Myszków, ul. Partyzantów 32
tel. 34 313 07 77 do 80 wew. 34 fax 34 313 06 76

1.2. HAKI

1.2.1. HAKI NAKRĘTKOWE

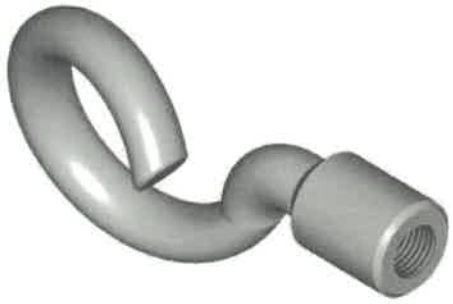

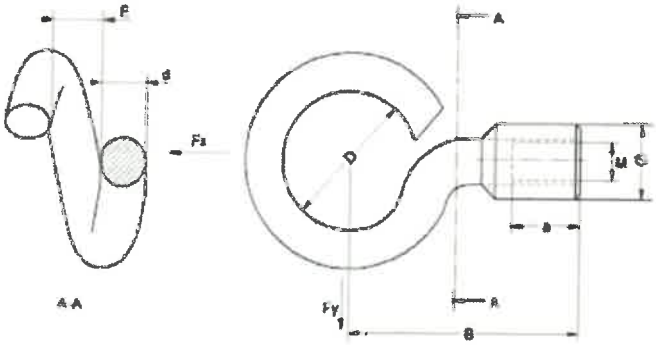

BK 1102 do BK 1103

Materiał:
Stal ocynkowana ogniowo

Zastosowanie:
Haki nakrętkowe służą do mocowania uchwytów odciągowych linii odgałęźnych lub uchwytów przelotowych.

Nr katalogowy	KTM	Typ	M	d	B	Ø	a	D	E	Obciążenie dopuszczalne [kN] Fx	Fy
BK 1102	1131-600-913-057	HNP 16	M16	16	76	26	20	36	20	7,5	3,5
BK 1103	1131-600-913-060	HNP 20	M 20	20	80	30	22	36	20	13,5	6

1.2.2. UCHWYTY HAKOWE DO MOCOWANIA NA RURACH TYPU UNS

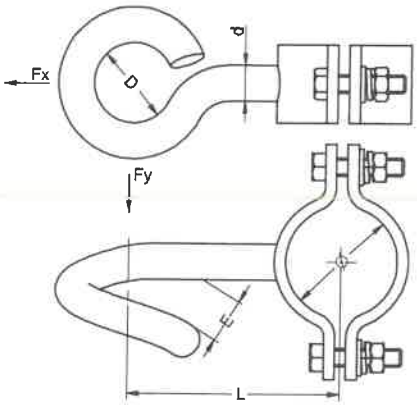

BK 1100 i BK 1100/1

Materiał:
Stal ocynkowana ogniowo

Zastosowanie:
Do mocowania przewodów linii napowietrznych nn na sztycach i wysięgnikach rurowych.

Nr katalogowy	KTM	Typ	L	D	E	Ø	d	Obciążenie dopuszczalne [kN] Fx	Fy
BK 1100	1131-690-016-050	UNS 16/50	95	36	20	50	16	7,5	3,5
BK 1100/1	1131-690-016-062	UNS 16/62	100	36	20	62	16	7,5	3,5

1.2.3. HAKI DO SŁUPÓW OKRĄGŁYCH

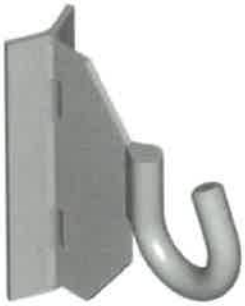

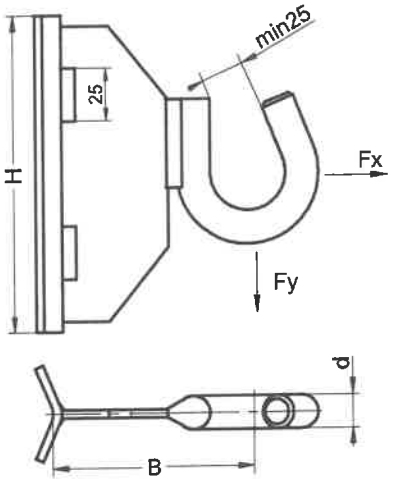

BK 1104 i BK 1105

Materiał:
Stal ocynkowana ogniowo

Zastosowanie:
Haki HST służą do zawieszania uchwytów przelotowych i odciągowych na słupach okrągłych za pomocą taśm stalowych.

Nr katalogowy	KTM	Typ	H	d	B	Obciążenie dopuszczalne [kN]	
						Fx	Fy
BK 1104	1131-600-913-016	HST 16	150	16	86	7,3	3,3
BK 1105	1131-600-913-020	HST 20	150	20	90	13,5	6,0

1.2.4. HAKI NAKRĘTKOWO-DYSTANSOWE

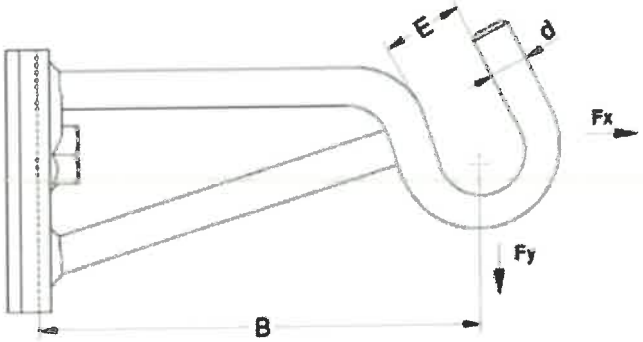

BK 1108 i BK 1109

Materiał:
Stal ocynkowana ogniowo

Zastosowanie:
Haki nakrętkowo – dystansowe służą do mocowania uchwytów przelotowo narożnych na ścianach budynków lub słupach.

Nr katalogowy	KTM	Typ	d	M	B	E	Fx [kN]	Fy [kN]
BK 1108	1131-600-943-016	HND 16	16	M16	200	25	7,5	3,5
BK 1109	1131-600-943-020	HND 20	20	M20	200	25	13,5	6,0

BEZPOL Sp. z o.o. 42-300 Myszków, ul. Partyzantów 32
tel. 34 313 07 77 do 80 wew. 34 fax 34 313 06 76

1.2.5. HAKI NAŚCIENNE

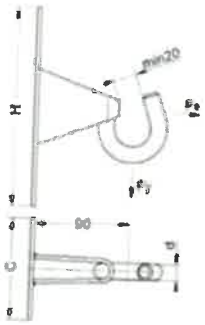

BK 1111

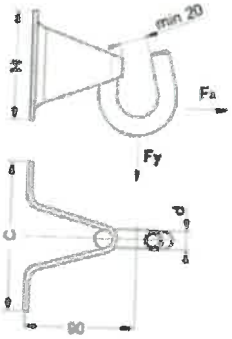

BK 1114

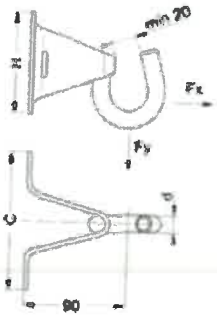

BK 1116

Materiał:
Stal ocynkowana ogniowo

Zastosowanie:
Haki naścienne służą do mocowania uchwytów przelotowych lub odciągowych na powierzchniach płaskich (np. ścianach budynków).

Nr katalogowy	KTM	Typ	H	C	d	Fx [kN]	Fy [kN]
BK 1111	1131-600-923-016	HPN 16	195	100	16	7	3,2
BK 1114	1131-600-933-016	HNL 16	95	130	16	7,5	3,5
BK 1116	1131-600-933-116	HNL 16 do taśmy	95	130	16	7	3,4

1.3. TRZONY

1.3.1. TRZONY HAKOWE

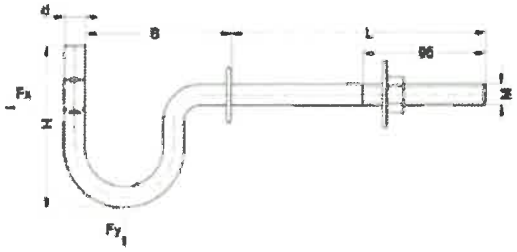

BK 1300 do BK 1309

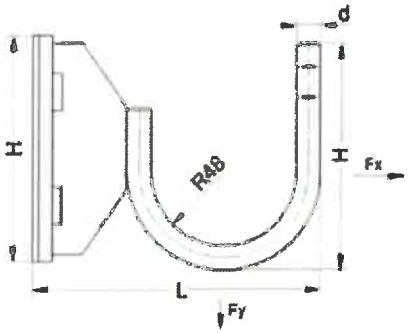

BK 1106 i BK 1107

Materiał:
Stal ocynkowana ogniowo

Zastosowanie:
Trzony hakowe służą do mocowania izolatorów stojących nn.

Nr katalogowy	KTM	Typ	Wymiary [mm]					Podkładka	Obciążenie	
			d	M	L	B	H		Fx	Fy
BK 1300/1	1131-690-943-150	THS 16/150	16	M16	150	110	116	50 x 50 x 4	6,8	5,5
BK 1300	1131-690-943-200	THS 16/200	16	M16	200	110	116	50 x 50 x 4	6,8	5,5
BK 1301	1131-690-943-250	THS 16/250	16	M16	250	110	116	50 x 50 x 4	6,8	5,5
BK 1302	1131-690-943-300	THS 16/300	16	M16	300	110	116	50 x 50 x 4	6,8	5,5
BK 1303	1131-690-943-350	THS 16/350	16	M16	350	110	116	50 x 50 x 4	6,8	5,5
BK 1304	1131-690-943-400	THS 16/400	16	M16	400	110	116	50 x 50 x 4	6,8	5,5
BK 1305	1131-690-944-200	THS 20/200	20	M20	200	120	124	60 x 60 x 4	11,0	8,3
BK 1306	1131-690-944-250	THS 20/250	20	M20	250	120	124	60 x 60 x 4	11,0	8,3
BK 1307	1131-690-944-300	THS 20/300	20	M20	300	120	124	60 x 60 x 4	11,0	8,3
BK 1308	1131-690-944-350	THS 20/350	20	M20	350	120	124	60 x 60 x 4	11,0	8,3
BK 1309	1131-690-944-400	THS 20/400	20	M20	400	120	124	60 x 60 x 4	11,0	8,3

Nr katalog.	KTM	Typ	d	H	L	F (x) kN	F (y) kN
BK 1106	1131-690-916-016	HTT 16	16	150	190	7,3	3,3
BK 1107	1131-690-920-020	HTT 20	20	150	198	13,5	6

BEZPOL Sp. z o.o. 42-300 Myszków, ul. Partyzantów 32
tel. 34 313 07 77 do 80 wew. 34 fax 34 313 06 76

1.3.2. TRZONY KABŁĄKOWE

BK 1310 i BK 1311

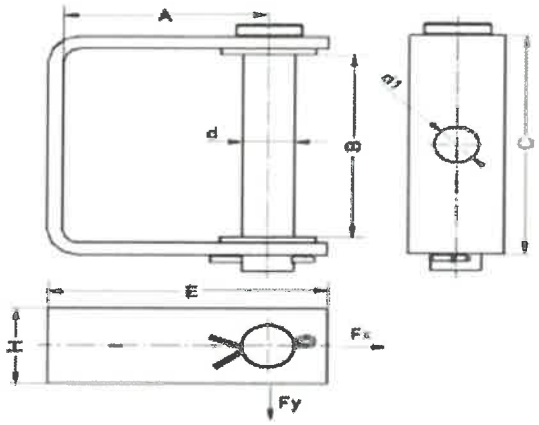

BK 1312 i BK 1313

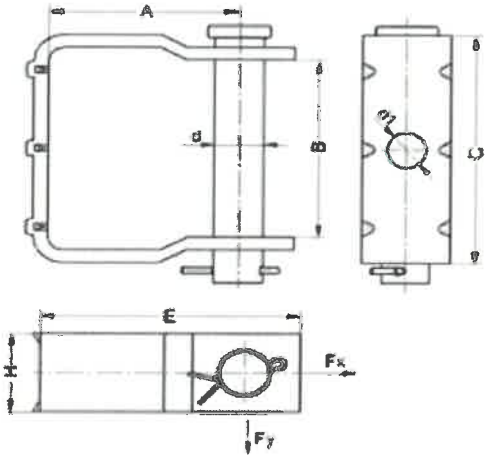

Materiał:
Stal ocynkowana ogniowo

Zastosowanie:
Trzony kabłąkowe służą do mocowania izolatorów szpulowych typu S na konstrukcjach wsporczych linii napowietrznych.

Nr katalogowy	KTM	Typ	Wymiary [mm]							Obciążenie [kN]		Typ izolatora
			A	H	B	d	d1	C	E	Fx	Fy	
BK 1310	1131-690-902-080	TKS 80	95	50	90	18	17	121	120	5	4	S80/2
BK 1311	1131-690-902-115	TKS 115	115	50	130	27	22	146	145	9	5	S115/2

Nr katalogowy	KTM	Typ	Wymiary [mm]							Obciążenie [kN]		Typ izolatora
			A	H	B	d	d1	C	E	Fx	Fy	
BK 1312	1131-690-912-080	TKS 80W	90	50	85	18	18	121	115	5	4	S80/2
BK 1313	1131-690-912-115	TKS 115W	110	50	121	27	22	146	145	9	5	S115/2

6.1.2. ZACISK PRZYŁĄCZENIOWY DO UZIEMIACZA

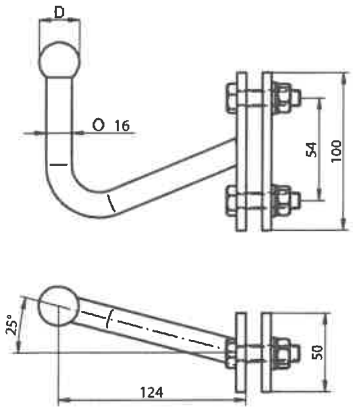

Materiał:
Stal ocynkowana ogniowo.

Zastosowanie:
Zaciski stosowane są do przyłączenia uziemiaczy przenośnych.

Nr katalogowy	KTM	Typ	Wymiary [mm] L	α
	1119-490-916-115/001	RU – 15 – 20K	BDGORs 1455/20N	Fi 20
	1119-490-916-215/001	RU – 15 – 25K	BDGORs 1940/20N	Fi 25

6.1.4. ZACISK PRĄDOWY

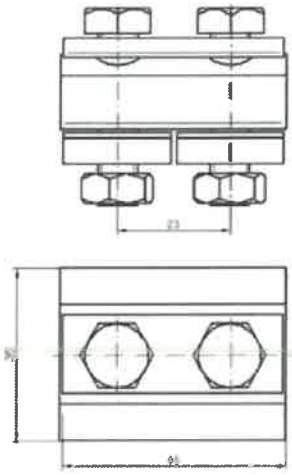

BK 3007

Materiał:
Aluminium

Zastosowanie:
Służy do łączenia gołych przewodów aluminiowych w elektroenergetycznych liniach napowietrznych.

Nr katalogowy	KTM	Typ	Przewód [mm^2]	Masa [kg]
BK 3007	1131-621-912-105	Zacisk prądowy 10-50	10÷50	0,08

BEZPOL Sp. z o.o. 42-300 Myszków, ul. Partyzantów 32
tel. 34 313 07 77 do 80 wew. 34 fax 34 313 06 76

6.2. ŁĄCZNIKI

6.2.1. ŁĄCZNIKI KABŁĄKOWE NITOWE

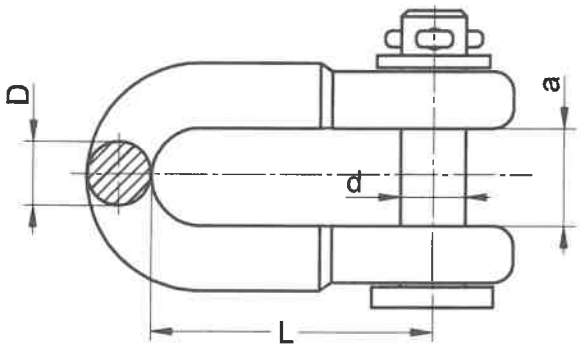

BK 40101 do BK 40104

Materiał:
Stal ocynkowana ogniowo

Zastosowanie:
Łączniki kabłąkowe służą do łączenia w łańcuchy różnych elementów osprzętu.

Nr katalogowy	KTM	Typ	Wymiary [mm]				Obciążenie niszczące [kN]	Obciążenie prądowe [kA]	Masa [kg]
			L	D	d	a			
BK 40101	1132-600-216-060	ŁKN – 16/60	60	16	16	21	70	12	0,95
BK 40102	1132-600-216-070	ŁKN – 16/70	70	16	16	24	70	12	1,15
BK 40103	1132-600-220-060	ŁKN – 20/60	60	16	20	21	120	25	0,97
BK 40104	1132-600-220-070	ŁKN – 20/70	70	16	20	24	120	25	1,17

6.2.2. ŁĄCZNIKI KABŁĄKOWE ŚRUBOWE

BK 4011

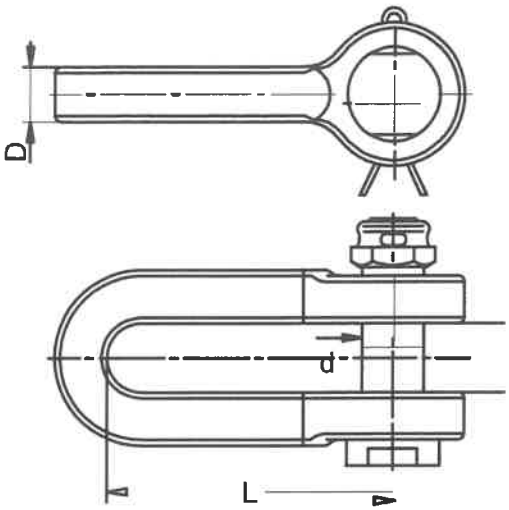

BK 40121 do BK 40124

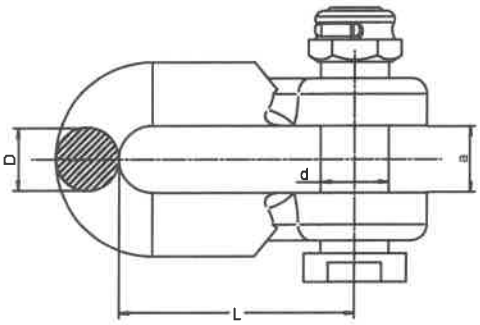

BK 4010 do BK 4012

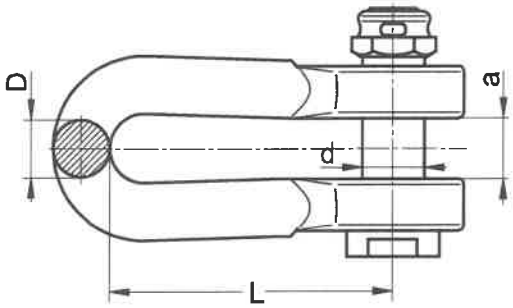

Materiał:
Stal ocynkowana ogniowo

Zastosowanie:
Łączniki kabłąkowe służą do łączenia w łańcuchy różnych elementów osprzętu.

Nr katalogowy	KTM	Typ	Wymiary [mm]				Obciążenie niszczące [kN]	Obciążenie prądowe [kA]	Masa [kg]
			L	D	d	a			
BK 4011	1131-601-122-100	ŁKKs-22/100	100	18	22	21	160	31,5	1,15
BK 40121	1132-600-116-060	ŁKS-16/60	60	16	16	21	120	25	0,66
BK 40122	1132-600-116-070	ŁKS-16/70	70	16	16	24	120	25	0,69
BK 40123	1132-600-119-060	ŁKS-19/60	60	16	19	21	120	25	0,74
BK 40124	1132-600-119-070	ŁKS-19/70	70	16	19	24	120	25	0,77
BK 4010	1131-600-122-075	ŁKS-22/75	75	20	22	21	160	25	0,95
BK 4012	1131-600-122-100	ŁKS-22/100	100	20	22	21	180	25	0,97

BEZPOL Sp. z o.o. 42-300 Myszków, ul. Partyzantów 32
tel. 34 313 07 77 do 80 wew. 34 fax 34 313 06 76

6.2.3. ŁĄCZNIKI KĄTOWE

BK 4013

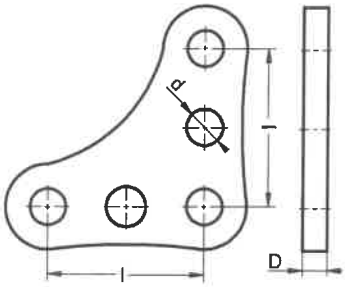

BK 4014

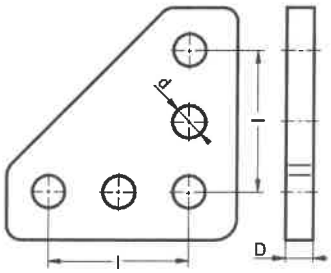

Materiał:
Stal ocynkowana ogniowo

Zastosowanie:
Łączniki kątowe służą do regulacji długości zawieszenia przewodów.

Nr katalogowy	KTM	Wymiary [mm]			Obciążenie niszczące [kN]	Obciążenie prądowe [kA]	Masa [kg]
		l	D	d			
BK 4013	1131-690-154-160	100	16	23	120	40	1,70
BK 4014	1131-690-164-200	100	20	23	250	50	2,65

6.2.4. ŁĄCZNIK ORCZYKOWY 200/30

BK 4015

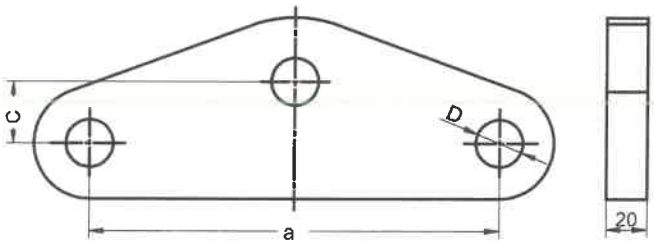

Materiał:
Stal ocynkowana ogniowo

Zastosowanie:
Do łączenia elementów osprzętu w łańcuchach.

Nr katalogowy	KTM	Typ	Wymiary [mm]			Obciążenie niszczące [kN]	Obciążenie prądowe [kA]	Masa [kg]
			a	c	D			
BK 4015	1131-690-200-030	ŁO 200/30	200	30	23	180	40	2,47

6.2.5. ŁĄCZNIKI ORCZYKOWE

BK 4020

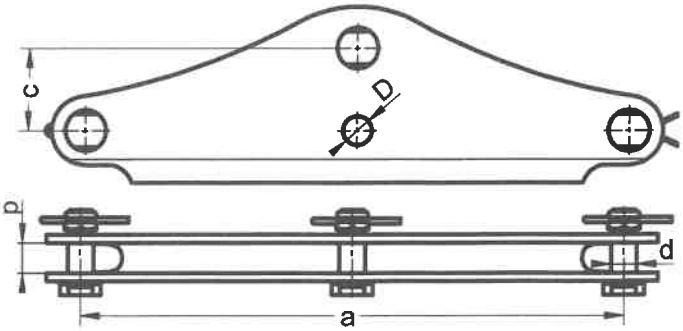

BK 4021

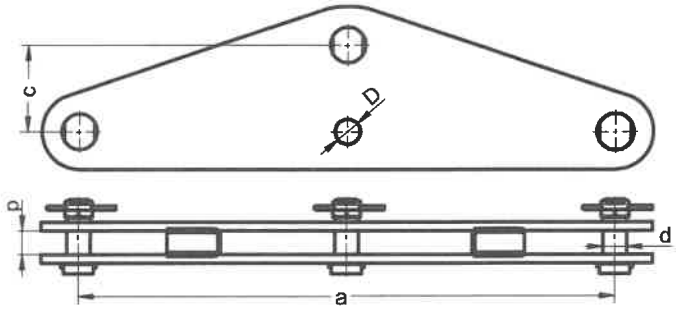

BK 4022

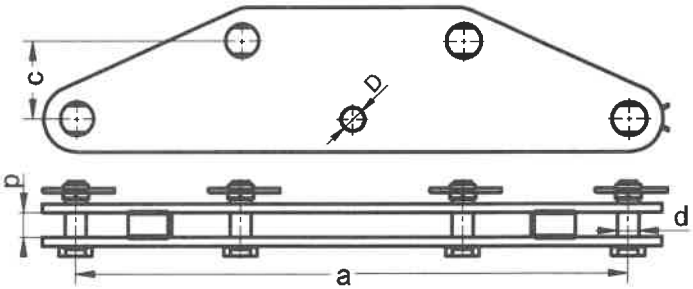

Materiał:
Stal ocynkowana ogniowo

Zastosowanie:
Łączniki orczykowe służą do łączenia w łańcuchy różnych elementów osprzętu.

Nr katalogowy	KTM	Typ	Wymiary [mm]					Obciążenie niszczące [kN]	Obciążenie prądowe [kA]	Masa [kg]
			a	c	d	p	D			
BK 4020	1131-691-906-400	ŁODs 400/19	400	60	19	22	20	120	20	4,35
BK 4021	1131-691-980-500	ŁODs 500/80	500	80	22	22	21	160	40	9,95
BK 4022	1131-691-970-500	ŁODs 500/70	500	70	22	22	21	160	40	7,48

BEZPOL Sp. z o.o. 42-300 Myszków, ul. Partyzantów 32
tel. 34 313 07 77 do 80 wew. 34 fax 34 313 06 76

6.2.5. ŁĄCZNIKI ORCZYKOWE

BK 4023

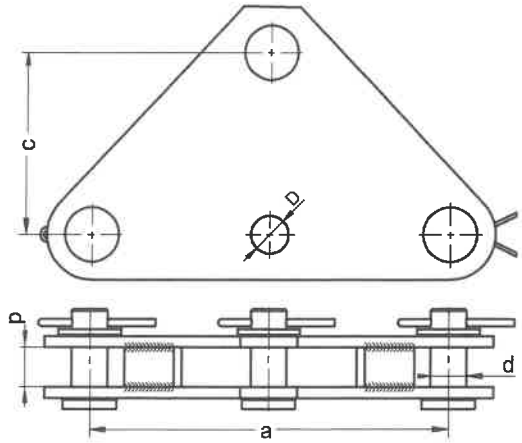

BK 4019

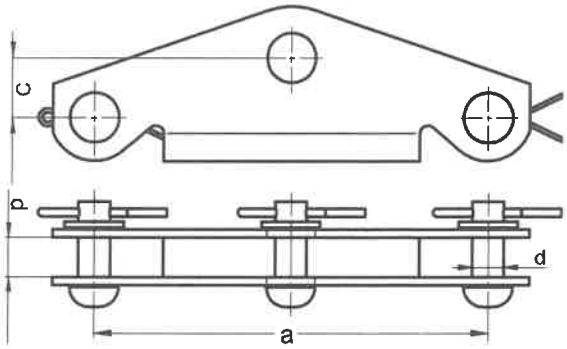

BK 4025

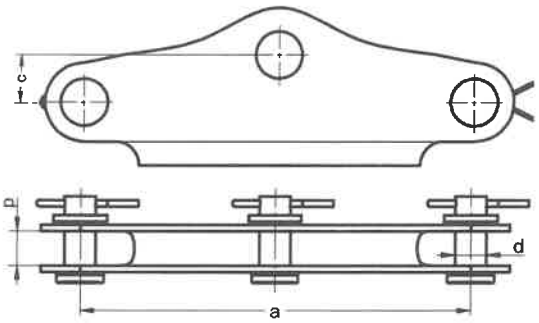

Materiał:
Stal ocynkowana ogniowo

Zastosowanie:
Łączniki orczykowe służą do łączenia w łańcuchy różnych elementów osprzętu.

Nr katalogowy	KTM	Typ	Wymiary [mm]					Obciążenie niszczące [kN]	Obciążenie prądowe [kA]	Masa [kg]
			a	c	d	p	D			
BK 4023	1131-692-006-200	ŁODn 200/20	200	100	20	22	21	120	20	2,95
BK 4019	1131-690-911-200	ŁOD II	200	30	16	22	-	40	16	1,57
BK 4025	1131-692-004-250	ŁODn 250/20	250	30	20	22	-	40	16	1,57

6.2.7. ŁĄCZNIKI PRZEDŁUŻAJĄCE PŁASKIE

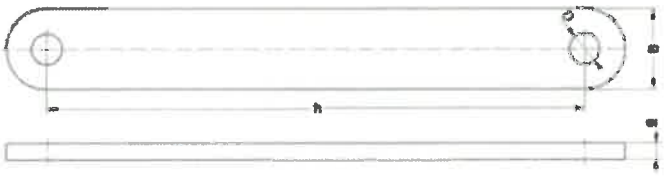

BK 4101 do BK 4102/5

Materiał:
Stal ocynkowana ogniowo

Zastosowanie:
Łączniki przedłużające służą do regulacji długości zawieszenia przewodów.

Nr katalogowy	KTM	Typ	Wymiary [mm]				Obciążenie niszczące [kN]	Obciążenie prądowe [kA]	Masa [kg]
			h	D	g	B			
BK 4101	1131-691-402-360	ŁPP-1	400	23	20	60	180	40	5,02
BK 4102	1131-691-502-360	ŁPP-2	500	23	12	60	120	40	2,80
BK 4102/1	1131-691-172-860	ŁPP 170/28	170	28	20	60	300	40	2,50
BK 4102/2	1131-691-232-860	ŁPP 230/28	230	28	20	60	300	40	2,85
BK 4102/3	1131-691-402-860	ŁPP 400/28	400	28	20	60	300	40	4,40
BK 4102/4	1131-691-602-860	ŁPP 600/28	600	28	20	60	300	40	6,25
BK 4102/5	1131-691-682-360	ŁPP 680/23	680	23	20	60	300	40	7,00

BEZPOL Sp. z o.o. 42-300 Myszków, ul. Partyzantów 32
tel. 34 313 07 77 do 80 wew. 34 fax 34 313 06 76

6.2.8. ŁĄCZNIKI PRZEDŁUŻAJĄCE JEDNOWIDLASTE NITOWE

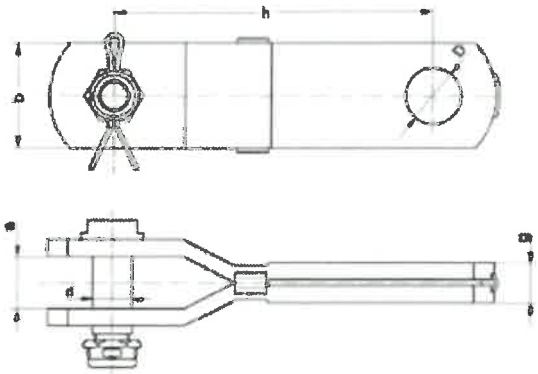

BK 4104 do BK 4113

Materiał:
Stal ocynkowana ogniowo

Zastosowanie:
Łączniki przedłużające służą do regulacji długości zawieszenia przewodów.

Nr katalogowy	KTM	Typ	Wymiary [mm]						Obciążenie niszczące [kN]	Obciążenie prądowe [kA]	Masa [kg]
			h	d	D	g	a	b			
BK 4104	1131-690-516-150	ŁPJn 16/150	150	16	22	13	22	40	40	12	1,35
BK 4104/A	1131-690-516-200	ŁPJn 16/200	200	16	22	13	22	40	40	12	1,37
BK 4100	1131-690-820-150	ŁPJn 20/150	150	20	27	19	22	50	120	25	1,7
BK 4105	1131-690-820-300	ŁPJn 20/300	300	20	27	19	22	50	120	25	1,6
BK 4106	1131-690-820-320	ŁPJn 20/320	320	20	27	19	22	50	120	25	2,8
BK 4107	1131-690-820-400	ŁPJn 20/400	400	20	27	19	22	50	120	25	2,75
BK 4108	1131-690-820-450	ŁPJn 20/450	450	20	27	19	22	50	120	25	3,35
BK 4109	1131-690-820-600	ŁPJn 20/600	600	20	27	19	22	50	120	25	4,3
BK 4110	1131-690-820-700	ŁPJn 20/700	700	20	27	19	22	50	120	25	4,9
BK 4111	1131-690-820-850	ŁPJn 20/850	850	20	27	19	22	50	120	25	6
BK 4112/A	1131-690-820-900	ŁPJn 20/900	900	20	27	19	22	50	120	25	7,5
BK 4112	1131-690-820-100	ŁPJn 20/1000	1000	20	27	19	22	50	120	25	8
BK 4113	1131-690-820-110	ŁPJn 20/1100	1100	20	27	19	22	50	120	25	9

6.2.9. ŁĄCZNIKI PRZEDŁUŻAJĄCE JEDNOWIDLASTE ŚRUBOWE

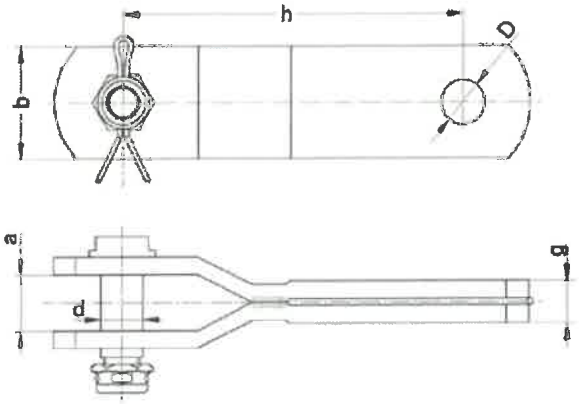

BK 4114 do BK 4126

Materiał:
Stal ocynkowana ogniowo

Zastosowanie:
Łączniki przedłużające służą do regulacji długości zawieszenia przewodów.

Nr katalogowy	KTM	Typ	Wymiary [mm]						Obciążenie niszczące [kN]	Obciążenie prądowe [kA]	Masa [kg]
			h	d	D	g	a	b			
BK 4114	1131-691-819-150	ŁPJs 19/150	150	19	27	19	22	50	120	25	1,35
BK 4117	1131-691-819-300	ŁPJs 19/300	300	19	27	19	22	50	120	25	1,6
BK 4118	1131-691-819-320	ŁPJs 19/320	320	19	27	19	22	50	120	25	2,8
BK 4119	1131-691-819-400	ŁPJs 19/400	400	19	27	19	22	50	120	25	2,75
BK 4120	1131-691-819-450	ŁPJs 19/450	450	19	27	19	22	50	120	25	3,35
BK 4121	1131-691-819-600	ŁPJs 19/600	600	19	27	19	22	50	120	25	4,3
BK 4122	1131-691-819-700	ŁPJs 19/700	700	19	27	19	22	50	120	25	4,9
BK 4123	1131-691-819-850	ŁPJs 19/850	850	19	27	19	22	50	120	25	6
BK 4124	1131-691-819-900	ŁPJs 19/900	900	19	27	19	22	50	120	25	7,5
BK 4125	1131-691-819-100	ŁPJs 19/1000	1000	19	27	19	22	50	120	25	8
BK 4126	1131-691-819-011	ŁPJs 19/1100	1100	19	27	19	22	50	120	25	9

BEZPOL Sp. z o.o. 42-300 Myszków, ul. Partyzantów 32
tel. 34 313 07 77 do 80 wew. 34 fax 34 313 06 76

6.2.9. ŁĄCZNIKI PRZEDŁUŻAJĄCE JEDNOWIDLASTE ŚRUBOWE

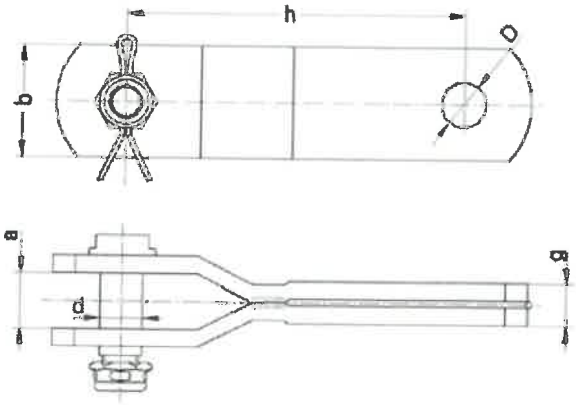

BK 4171/100 do BK 4171/250

Materiał:
Stal ocynkowana ogniowo

Zastosowanie:
Łączniki przedłużające służą do regulacji długości zawieszenia przewodów.

Nr katalogowy	KTM	Typ	Wymiary [mm]						Obciąż. niszczące [kN]	Obciąż. prądowe [kA]	Masa [kg]
			h	d	D	g	a	b			
BK 4171/100	1131-681-100-819	ŁPJs(g) 19/100/20	100	19	20	19	22	50	240	25	1,10
BK 4171/125	1131-681-125-819	ŁPJs(g) 19/125/20	125	19	20	19	22	50	240	25	1,25
BK 4171/150	1131-681-150-819	ŁPJs(g) 19/150/20	150	19	20	19	22	50	240	25	1,40
BK 4171/200	1131-681-200-819	ŁPJs(g) 19/200/20	200	19	20	19	22	50	240	25	1,69
BK 4171/250	1131-681-250-819	ŁPJs(g) 19/250/20	250	19	20	19	22	50	240	25	1,99

6.2.9. ŁĄCZNIKI PRZEDŁUŻAJĄCE JEDNOWIDLASTE ŚRUBOWE

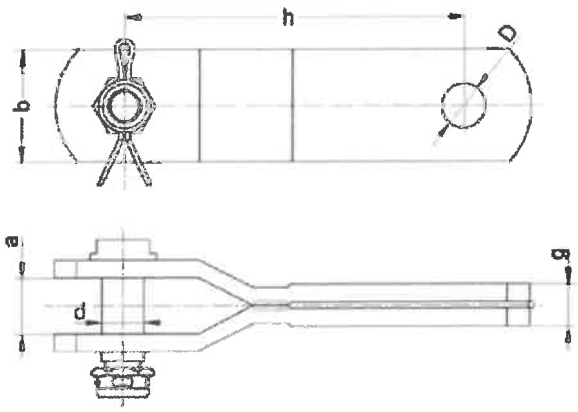

BK 4172/100 do BK 4172/400

Materiał:
Stal ocynkowana ogniowo

Zastosowanie:
Łączniki przedłużające służą do regulacji długości zawieszenia przewodów.

Nr katalogowy	KTM	Typ	Wymiary [mm]						Obciąż. niszczące [kN]	Obciąż. prądowe [kA]	Masa [kg]
			h	d	D	g	a	b			
BK 4172/100	1131-691-100-819	ŁPJs 19/100/215	100	19	21,5	19	22	50	120	25	1,12
BK 4172/110	1131-691-110-819	ŁPJs 19/110/215	110	19	21,5	19	22	50	120	25	1,20
BK 4172/120	1131-691-120-819	ŁPJs 19/120/215	120	19	21,5	19	22	50	120	25	1,25
BK 4172/150	1131-691-150-819	ŁPJs 19/150/215	150	19	21,5	19	22	50	120	25	1,42
BK 4172/200	1131-691-200-819	ŁPJs 19/200/215	200	19	21,5	19	22	50	120	25	1,74
BK 4172/235	1131-691-235-819	ŁPJs 19/235/215	235	19	21,5	19	22	50	120	25	1,94
BK 4172/300	1131-691-300-819	ŁPJs 19/300/215	300	19	21,5	19	22	50	120	25	2,36
BK 4172/400	1131-691-400-819	ŁPJs 19/400/215	400	19	21,5	19	22	50	120	25	2,98

BEZPOL Sp. z o.o. 42-300 Myszków, ul. Partyzantów 32
tel. 34 313 07 77 do 80 wew. 34 fax 34 313 06 76

6.2.9. ŁĄCZNIKI PRZEDŁUŻAJĄCE JEDNOWIDLASTE ŚRUBOWE

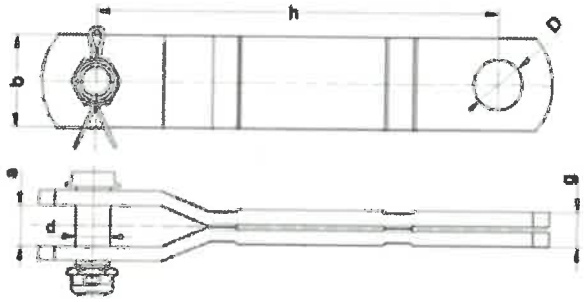

BK 4130/100 do BK 4130/1120

Materiał:
Stal ocynkowana ogniowo

Zastosowanie:
Łączniki przedłużające służą do regulacji długości zawieszenia przewodów.

Nr katalogowy	KTM	Typ	Wymiary [mm] h	d	D	g	a	b	Obciąż. niszczące [kN]	Obciąż. prądowe [kA]	Masa [kg]
BK 4130/100	1131-681-822-100	ŁPJs(g) 22/100	100	22	23	19	22	50	180	40	1,25
BK 4130/150	1131-681-822-150	ŁPJs(g) 22/150	150	22	23	19	22	50	180	40	1.45
BK 4130/200	1131-681-822-200	ŁPJs(g) 22/200	200	22	23	19	22	50	180	40	1,76
BK 4130/250	1131-681-822-250	ŁPJs(g) 22/250	250	22	23	19	22	50	180	40	2,07
BK 4130/300	1131-681-822-300	ŁPJs(g) 22/300	300	22	23	19	22	50	180	40	2,37
BK 4130/350	1131-681-822-350	ŁPJs(g) 22/350	350	22	23	19	22	50	180	40	2,68
BK 4130/400	1131-681-822-400	ŁPJs(g) 22/400	400	22	23	19	22	50	180	40	2,99
BK 4130/450	1131-681-822-450	ŁPJs(g) 22/450	450	22	23	19	22	50	180	40	3,31
BK 4130/500	1131-681-822-500	ŁPJs(g) 22/500	500	22	23	19	22	50	180	40	3,62
BK 4130/550	1131-681-822-550	ŁPJs(g) 22/550	550	22	23	19	22	50	180	40	3,93
BK 4130/600	1131-681-822-600	ŁPJs(g) 22/600	600	22	23	19	22	50	180	40	4,18
BK 4130/650	1131-681-822-650	ŁPJs(g) 22/650	650	22	23	19	22	50	180	40	4,54
BK 4130/700	1131-681-822-700	ŁPJs(g) 22/700	700	22	23	19	22	50	180	40	4,86
BK 4130/750	1131-681-822-750	ŁPJs(g) 22/750	750	22	23	19	22	50	180	40	5,17
BK 4130/800	1131-681-822-800	ŁPJs(g) 22/800	800	22	23	19	22	50	180	40	5,48
BK 4130/850	1131-681-822-850	ŁPJs(g) 22/850	850	22	23	19	22	50	180	40	5,78
BK 4130/900	1131-681-822-900	ŁPJs(g) 22/900	900	22	23	19	22	50	180	40	6,09
BK 4130/950	1131-681-822-950	ŁPJs(g) 22/950	950	22	23	19	22	50	180	40	6,41
BK 4130/1000	1131-681-822-010	ŁPJs(g) 22/1000	1000	22	23	19	22	50	180	40	6,72
BK 4130/1050	1131-681-822-105	ŁPJs(g) 22/1050	1050	22	23	19	22	50	180	40	7,03
BK 4130/1100	1131-681-822-110	ŁPJs(g) 22/1100	1100	22	23	19	22	50	180	40	7,34
BK 4130/1120	1131-681-822-112	ŁPJs(g) 22/1120	1120	22	23	19	22	50	180	40	7,45

6.2.10. SWORZEŃ ŚRUBOWY KOMPLETNY

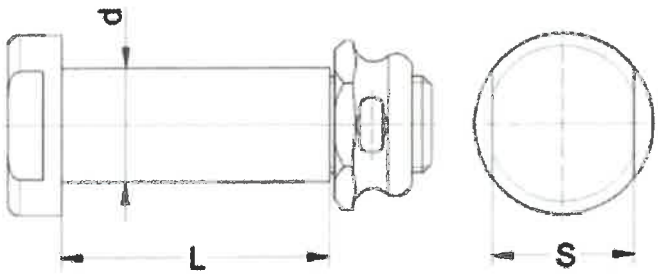

BK 4150/34 do BK 4160/83

Materiał:
Stal ocynkowana ogniowo

Zastosowanie:
Sworzeń kompletny jest elementem złącznym do łączenia osprzętu elektroenergetycznego.

Nr katalogowy	KTM	Typ	Wymiary [mm]			Obciążenie prądowe [kA]	Masa [kg]
			L	d	s		
BK 4150/34	1131-691-019-034	S19 x 34-8.8	34	19	24	40	0,17
BK 4150/38	1131-691-019-038	S19 x 38-8.8	38	19	24	40	0,18
BK 4150/43	1131-691-019-043	S19 x 43-8.8	43	19	24	40	0,19
BK 4150/48	1131-691-019-048	S19 x 48-8.8	48	19	24	40	0,20
BK 4150/52	1131-691-019-052	S19 x 52-8.8	52	19	24	40	0,21
BK 4150/56	1131-691-019-056	S19 x 56-8.8	56	19	24	40	0,22
BK 4150/60	1131-691-019-060	S19 x 60-8.8	60	19	24	40	0,23
BK 4150/105	1131-691-019-105	S19 x 105-8.8	105	19	24	40	0,33
BK 4150/125	1131-691-019-125	S19 x 125-8.8	125	19	24	40	0,39
BK 4150/130	1131-691-019-130	S19 x 130-8.8	130	19	24	40	0,42
BK 4150/145	1131-691-019-145	S19 x 145-8.8	145	19	24	40	0,47
BK 4150/185	1131-691-019-185	S19 x 185-8.8	185	19	24	40	0,51
BK 4150/205	1131-691-019-205	S19 x 205-8.8	205	19	24	40	0,56
BK 4150/225	1131-691-019-225	S19 x 225-8.8	225	19	24	40	0,60
BK 4160/34	1131-691-022-034	S 22 x 34-8.8	34	22	27	50	0,21
BK 4160/38	1131-691-022-038	S 22 x 38-8.8	38	22	27	50	0,22
BK 4160/43	1131-691-022-043	S 22 x 43-8.8	43	22	27	50	0,24
BK 4160/48	1131-691-022-048	S 22 x 48-8.8	48	22	27	50	0,25
BK 4160/52	1131-691-022-052	S 22 x 52-8.8	52	22	27	50	0,26
BK 4160/56	1131-691-022-056	S 22 x 56-8.8	56	22	27	50	0,28
BK 4160/60	1131-691-022-060	S 22 x 60-8.8	60	22	27	50	0,29
BK 4160/72	1131-691-022-072	S 22 x 72-8.8	72	22	27	50	0,30
BK 4160/83	1131-691-022-083	S 22 x 83-8.8	83	22	27	50	0,35

BEZPOL Sp. z o.o. 42-300 Myszków, ul. Partyzantów 32
tel. 34 313 07 77 do 80 wew. 34 fax 34 313 06 76

6.2.11. ŁĄCZNIKI PRZEDŁUŻAJĄCE DWUWIDLASTE

BK 4200 do BK 4204

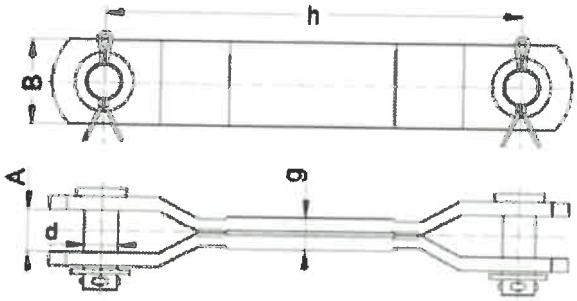

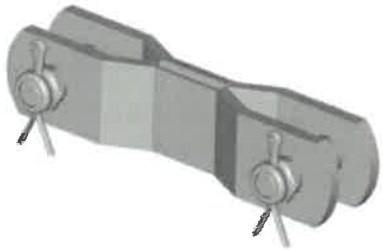

BK 4300

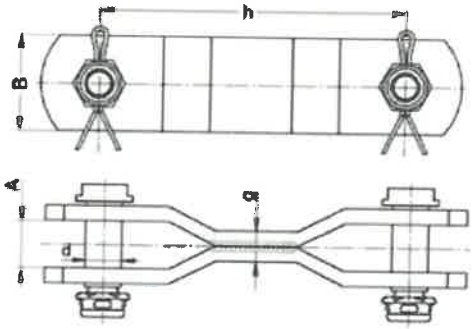

Materiał:
Stal ocynkowana ogniowo

Zastosowanie:
Łączniki dwuwidlaste służą do łączenia w łańcuchy różnych elementów osprzętu.

Nr katalogowy	KTM	Typ	Wymiary [mm]					Obciąż. niszczące [kN]	Obciąż prądowe [kA]	Masa [kg]
			h	d	g	A	B			
BK 4200	1131-693-820-150	ŁPDn 20/150	150	20	19	22	50	120	25	1,54
BK 4201	1131-693-820-300	ŁPDn 20/300	300	20	19	22	50	120	25	2,25
BK 4202	1131-693-820-600	ŁPDn 20/600	600	20	19	22	50	120	25	4,5
BK 4203	1131-693-820-850	ŁPDn 20/850	850	20	19	22	50	120	25	6,65
BK 4204	1131-693-820-120	ŁPDn 20/1200	1200	20	19	22	50	120	25	9,14
BK 4300	1131-694-819-150	ŁPDs 19/150	150	19	19	22	50	120	25	1,7

6.2.12. ŁĄCZNIKI PRZEDŁUŻAJĄCE DWUWIDLASTE PŁASKIE

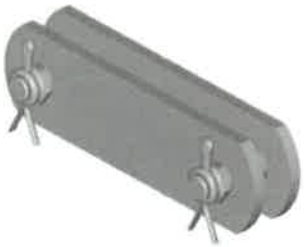

BK 4400

BK 4403

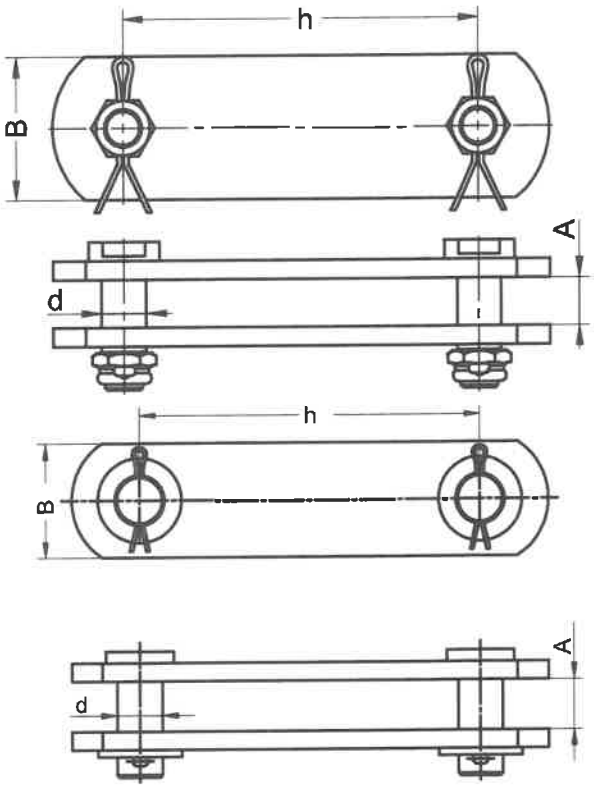

Materiał:
Stal ocynkowana ogniowo

Zastosowanie:
Łączniki dwuwidlaste służą do łączenia w łańcuchy różnych elementów osprzętu.

Nr katalogowy	KTM	Typ	Wymiary [mm] h	d	A	B	Obciąż. niszczące [kN]	Obciąż. prądowe [kA]	Masa [kg]
BK 4400	1131-685-822-150	ŁPDPs(g) 22/150	150	22	22	60	180	40	1,95
BK 4403	1131-686-820-150	ŁPDPn 20/150	150	20	22	50	120	25	1,42

BEZPOL Sp. z o.o. 42-300 Myszków, ul. Partyzantów 32
tel. 34 313 07 77 do 80 wew. 34 fax 34 313 06 76

6.2.13. ŁĄCZNIKI DWUUCHOWE

BK 4001

BK 4002

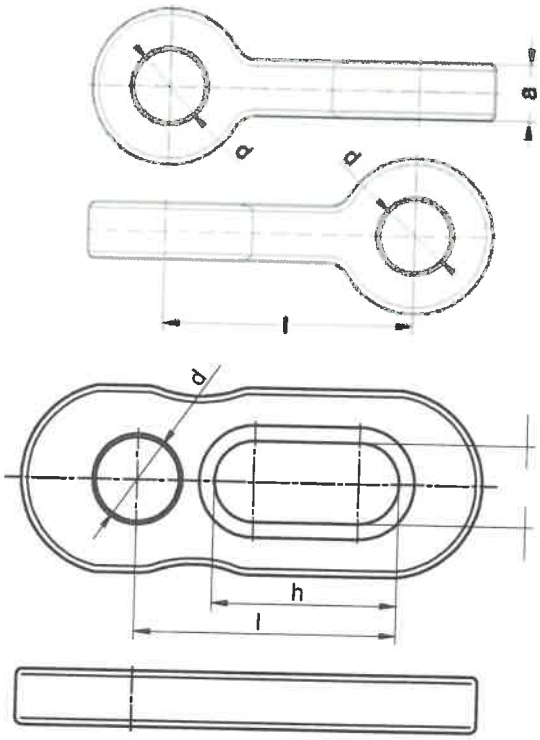

Materiał:
Stal ocynkowana ogniowo

Zastosowanie:
Łączniki dwuuchowe służą do łączenia w łańcuchy różnych elementów osprzętu.

Nr katalogowy	KTM	Typ	Wymiary [mm]				Obciążenie niszczące [kN]	Obciążenie prądowe [kA]	Masa [kg]
			l	d	a	h			
BK 4001	1131-690-070-023	ŁDS 70	70	23	18	-	160	20	0,55
BK 4002	1131-690-085-027	ŁDO 85	85	27	18	60	300	31,5	0,78

6.2.14. ŁĄCZNIKI DWUUCHOWE

BK 4003 do BK 4004/7

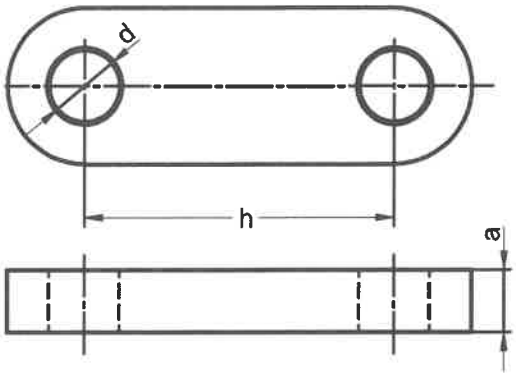

Materiał:
Stal ocynkowana ogniowo

Zastosowanie:
Łączniki dwuuchowe służą do łączenia w łańcuchy różnych elementów osprzętu.

Nr katalogowy	KTM	Typ	Wymiary [mm]			Obciąż. niszczące [kN]	Obciąż. prądowe [kA]	Masa [kg]
			d	a	h			
BK 4003	1131-690-136-230	ŁD 136/23	23	20	136	210	40	1,51
BK 4004	1131-690-080-230	ŁD 80/27	27	20	80	300	40	1,12
BK 4004/1	1131-690-100-230	ŁD 100/23	23	20	100	300	40	1,36
BK 4004/2	1131-690-136-270	ŁD 136/27	27	20	136	300	40	1,70
BK 4004/3	1131-690-070-230	ŁD 70/23	23	20	70	210	40	1,01
BK 4004/4	1131-690-210-230	ŁD 210/23	23	20	210	210	40	2,10
BK 4004/5	1131-690-410-230	ŁD 410/23	23	20	410	210	40	3,75
BK 4004/6	1131-690-350-230	ŁD 350/23	23	20	350	300	40	3,62
BK 4004/7	1131-690-070-200	ŁD 70/20	20	20	70	210	40	0,72

BEZPOL Sp. z o.o. 42-300 Myszków, ul. Partyzantów 32
tel. 34 313 07 77 do 80 wew. 34 fax 34 313 06 76

6.2.15. ŁĄCZNIKI DO OSPRZĘTU OCHRONNEGO: DWUUCHOWE I UCHOWO - GŁÓWKOWE

BK 4030

BK 4030/1 BK 4030/1A

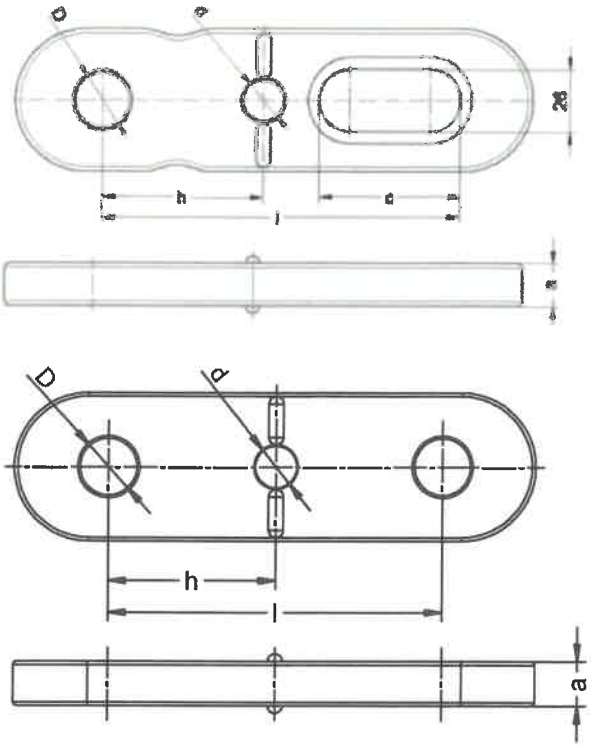

Materiał:
Stal ocynkowana ogniowo

Zastosowanie:
Łączniki służą do łączenia izolatorów z osprzętem ochronnym lub innymi elementami osprzętu.

Nr katalogowy	KTM	Typ	Wymiary [mm]						Obciąż. niszczące [kN]	Obciąż. prądowe [kA]	Masa [kg]
			l	D	d	h	c	a			
BK 4030	1131-690-152-180	ŁDR 152	152	23	17	60	60	18	210	31,5	1,46
BK 4030/1	1131-690-136-212	ŁDR 136/23	136	23	17	68	-	18	300	40	1,48
BK 4030/1A	1131-690-136-312	ŁDR 136/27	136	27	17	68	-	18	300	40	1,48

6.2.15. ŁĄCZNIKI DO OSPRZĘTU OCHRONNEGO: DWUUCHOWE I UCHOWO - GŁÓWKOWE

BK 4031

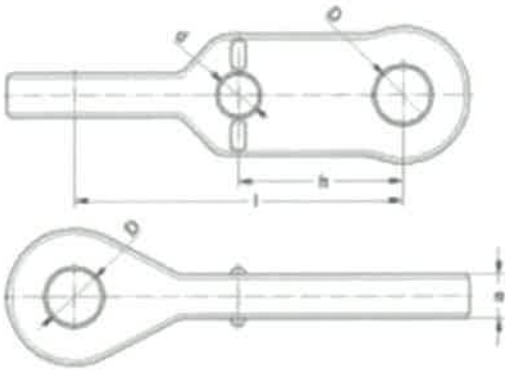

BK 4032

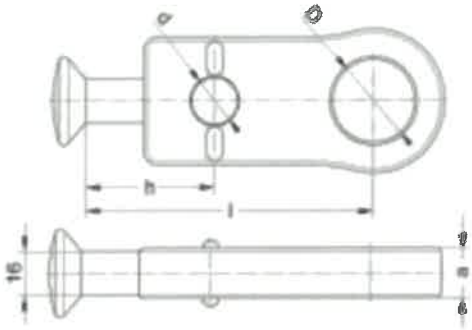

Materiał:
Stal ocynkowana ogniowo

Zastosowanie:
Łączniki służą do łączenia izolatorów z osprzętem ochronnym lub innymi elementami osprzętu.

Nr katalogowy	KTM	Typ	Wymiary [mm] l	D	d	h	a	Obciąż. niszczące [kN]	Obciąż. prądowe [kA]	Masa [kg]
BK 4031	1131-690-136-023	ŁDS 136	136	23	17	68	18	210	31,5	1,19
BK 4032	1131-690-103-180	ŁGUP 103	103	30	17	47	18	120	16	0,73

BEZPOL Sp. z o.o. 42-300 Myszków, ul. Partyzantów 32
tel. 34 313 07 77 do 80 wew. 34 fax 34 313 06 76

6.2.15. ŁĄCZNIKI DO OSPRZĘTU OCHRONNEGO: DWUUCHOWE I UCHOWO - GŁÓWKOWE

BK 4033

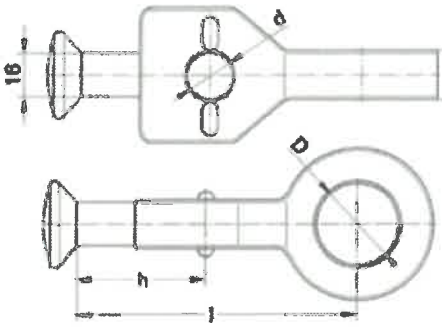

BK 4038

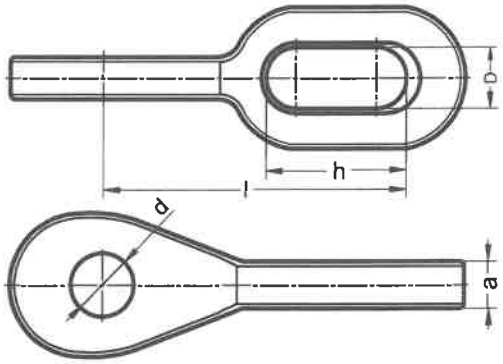

BK 4039

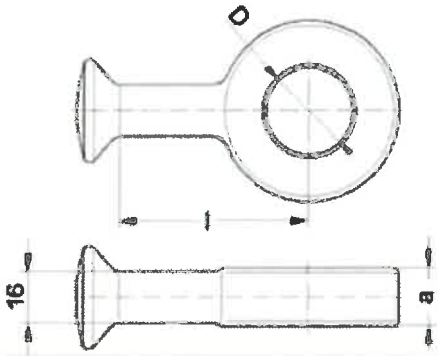

Materiał:
Stal ocynkowana ogniowo

Zastosowanie:
Łączniki służą do łączenia izolatorów z osprzętem ochronnym lub innymi elementami osprzętu.

Nr katalogowy	KTM	TYP	Wymiary [mm] l	D	d	h	a	Obciążenie niszczące [kN]	Obciążenie prądowe [kA]	Masa [kg]
BK 4033	1131-690-103-330	ŁGUS 103	103	30	17	47	18	120	16	0,73
BK 4038	1131-690-130-380	ŁDS 130	130	26	27	60	18	300	31,5	1,59
BK 4039	1131-690-061-390	ŁGU 27/61	61	27	-	-	18	120	16	0,35

6.2.16. ŁĄCZNIK DWUGŁÓWKOWY ŁD 16/27

BK 4008

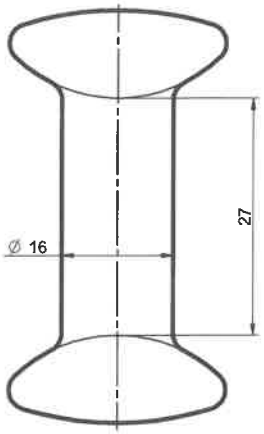

Materiał:
Stal ocynkowana ogniowo

Zastosowanie:
Do łączenia izolatorów długopniowych z łącznikami gniazdowymi.

Nr katalogowy	KTM	Typ	Obciążenie niszczące [kN]	Obciążenie prądowe [kA]	Masa [kg]
BK 4008	1131-811-400-203	ŁD 16/27	120	16	0,16

BEZPOL Sp. z o.o. 42-300 Myszków, ul. Partyzantów 32
tel. 34 313 07 77 do 80 wew. 34 fax 34 313 06 76

6.2.16. ŁĄCZNIKI GNIAZDOWO - UCHOWE

BK 4036

BK 4040

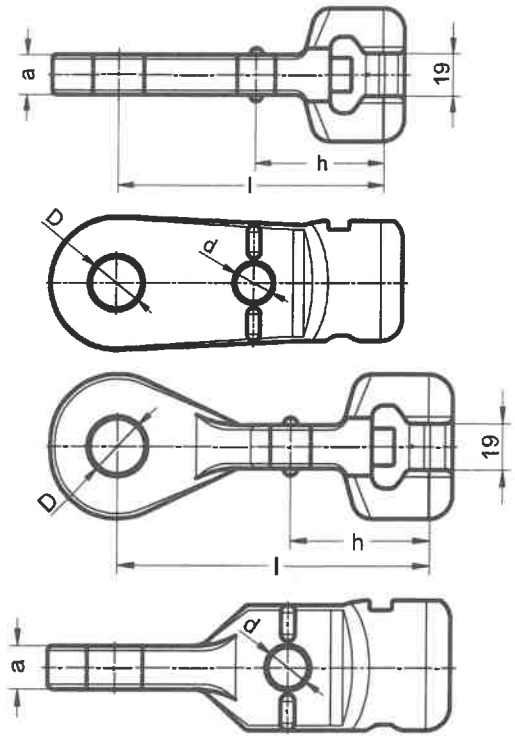

Materiał:
Żeliwo cynkowane ogniowo

Zastosowanie:
Łączniki służą do łączenia izolatorów z osprzętem ochronnym lub innymi elementami osprzętu.

Nr katalogowy	KTM	TYP	Wymiary [mm]					Obciążenie niszczące	Obciążenie prądowe	Masa [kg]
			l	D	d	h	a			
BK 4036	1131-690-120-036	ŁGU 120	120	23	17	57	18	120	20	1,40
BK 4040	1131-690-130-040	ŁSGU 130	130	23	17	57	18	120	20	1,37

6.2.17. ZAWLECZKA ZŁĄCZA GNIAZDOWEGO

BK 4006

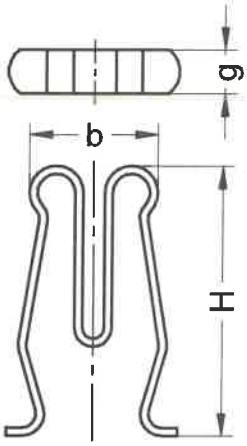

Materiał:
Stal A2

Zastosowanie:
Służy do zabezpieczenia złącza gniazdowego

Nr katalogowy	KTM	TYP	Wymiary [mm]			Masa [kg]
			H	b	g	
BK 4006	1131-690-050-008	W16/B	50	24	8	0,017

6.5. OSPRZĘT MOCUJĄCY

6.5.1. UNIWERSALNY WIESZAK ŚRUBOWO KABŁĄKOWY

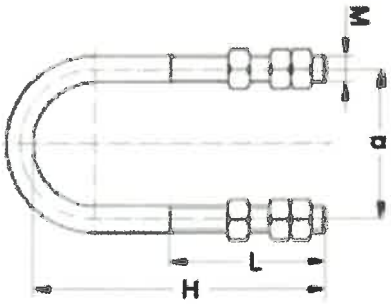

BK 8000 do BK 8005

Materiał:
Stal ocynkowana ogniowo

Zastosowanie:
Uniwersalny wieszak śrubowo kabłąkowy do zawieszania łańcuchów izolatorowych na konstrukcjach.

Nr katalogowy	KTM	Typ	Wymiary [mm]				Obciążenie niszczące [kN]	Obciążenie prądowe [kA]	Masa [kg]
			M	L	H	a			
BK 8000	1131-690-016-140	M16 - 140	M16	75	140	90	100	16	0,78
BK 8001	1131-690-016-200	M16 - 200	M16	130	200	90	100	16	0,97
BK 8002	1131-690-020-130	M20 - 130	M20	75	130	90	120	25	1,28
BK 8003	1131-690-020-135	M20 - 135	M20	70	135	90	120	25	1,30
BK 8004	1131-690-020-195	M20 - 195	M20	130	195	90	120	25	1,60
BK 8005	1131-650-020-145	M20 - 145	M20	80	145	90	120	25	1,35

6.5.2. WIESZAK KOMPLETNY

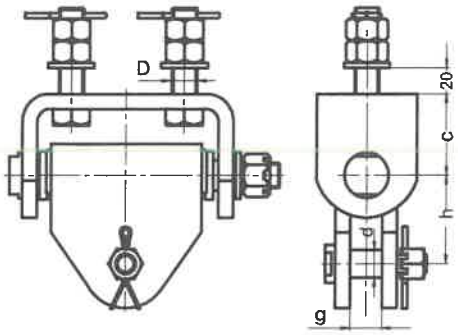

BK 8007 i BK 8008

Materiał:
Stal ocynkowana ogniowo

Zastosowanie:
Wieszak do przelotowego lub odciągowego zawieszania łańcuchów izolatorowych na konstrukcjach wsporczych.

Nr katalogowy	KTM	Typ	L	d	D	h	c	g	Obciążenie niszczące [kN]	Obciążenie prądowe [kA]
BK 8007	1131-690-144-020	W 20/120	90	22	20	70	65	22	120	40
BK 8008	1131-690-144-024	W 24/120	90	22	24	70	65	22	120	40

BEZPOL Sp. z o.o. 42-300 Myszków, ul. Partyzantów 32
tel. 34 313 07 77 do 80 wew. 34 fax 34 313 06 76