Elektronicznie podpisany przez Jacek Jaros
Data: 2021.04.27 11:27:36 +02'00'

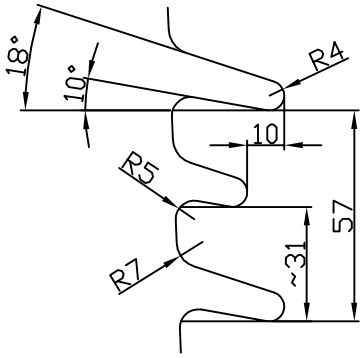

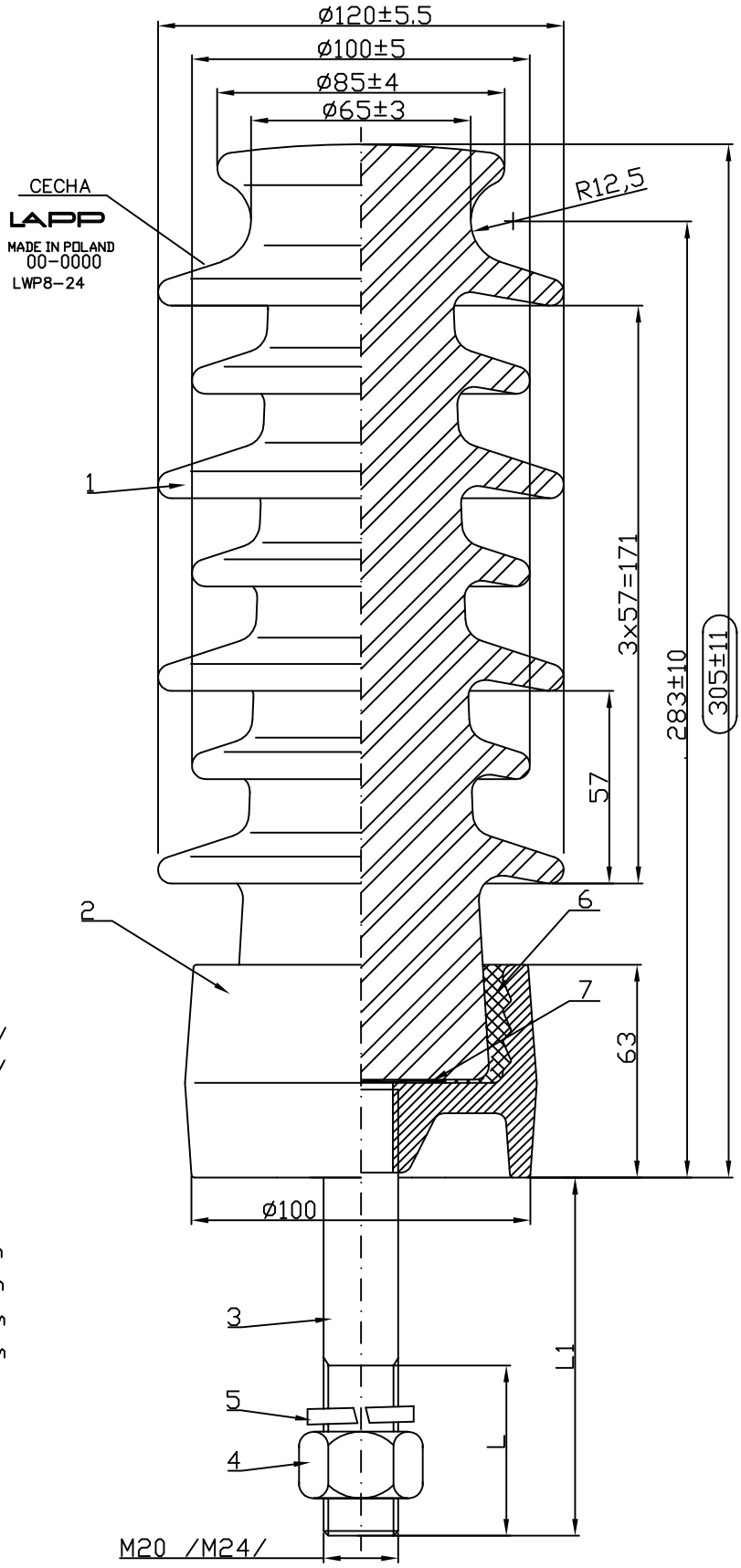

I.Parametry mechaniczne:
Mechanical parameters:

1.Wytrzym.mech.na zginanie:	8 kN
Min. bending failing load:	8 kN
-Obciążenie probiercze:	5.6 kN
Test load:	5,6 kN

II.Parametry elektryczne:
Electric parameters:

1.Napięcie probiercze udarowe piorunowe:	125 kV
Lightning impulse test voltage:	125 kV
2.Napięcie przeskoku 50Hz pod deszczem:	50 kV
Rain test voltage 50Hz	50 kV
3.Max. napięcie robocze:	24 kV
Max. working voltage:	24 kV
4.Nominalna droga upływu:	480 mm
Nominal creepage distance	480 mm
5.Minimalna droga upływu:	462 mm
Minimal creepage distance	462 mm

Badanie kontr.-odb. wg. PN-EN60383,
Sample tests: acc.to PN-EN60383

-Kontrola wymiarów
Checking of dimensions

NF	Wersja izol.	L /mm/	L_1 /mm/
3059.1.Br.A	LWP 8/24-M20X45	40	45
	LWP 8/24-M20X60	55	60
	LWP 8/24-M20X105	55	105
	LWP 8/24-M20X140	90	140
3059.2.Br.A	LWP 8/24-M24X45	40	45
	LWP 8/24-M24X60	55	60
	LWP 8/24-M24X105	55	105
	LWP 8/24-M24X140	90	140

Oznacz.	Nazwa części	Nr.rysunku	Szkliwo	Tworzywo
7	1 Podkladka	Washer		Papa asf/bitomit.paper
6	1 Spoiwo siarkowe	Sulfuric binder		TS PN/E-30000
5	1 Podkładka	Washer	cynk./galvanized	C67S EN10132-4
4	1 Nakrętka	Nut	cynk./galvanized	E295 EN10025
3	1 Trzon	Pin	cynk./galvanized	S275JR EN10025
2	1 Okucie M-333	Fitting M-333	cynk./galvanized	żeliwo/cast iron
1	1 Porcelana	Porcelain	brązj białe zielonej szare	C130 IEC672-3

Tolerancja wykon. wg kl.zw.PN/E-06306 — Podziałka 1:1 — Waga /kg/ 5.3

	Data	Nazwisko	Podpis
Konstr.			
Rysow.	28.10.10r	A.Januszkiewicz	
Sprawdz.	28.10.10r	M.Falinski	
Zatw.	02.11.11r	H.Borg	

Izolator liniowy LWP 8/24 (odc)

L.P. | Zmiana | Nazwisko | Data

LAPP INSULATORS

Rysunek wyk.wg: LWPo8/24

NF-3059.1(2).Br.A

AJ/liniowe/3059-LWPo8_24/3059.1(2).Br.A(B)

Elektronicznie podpisany przez Jacek Jaros
Data: 2021.04.27 11:27:58 +02'00'

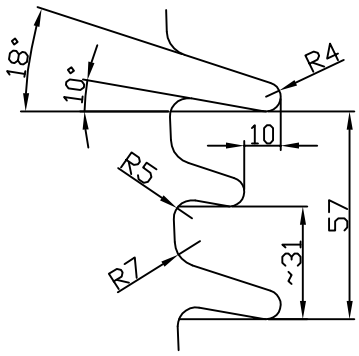

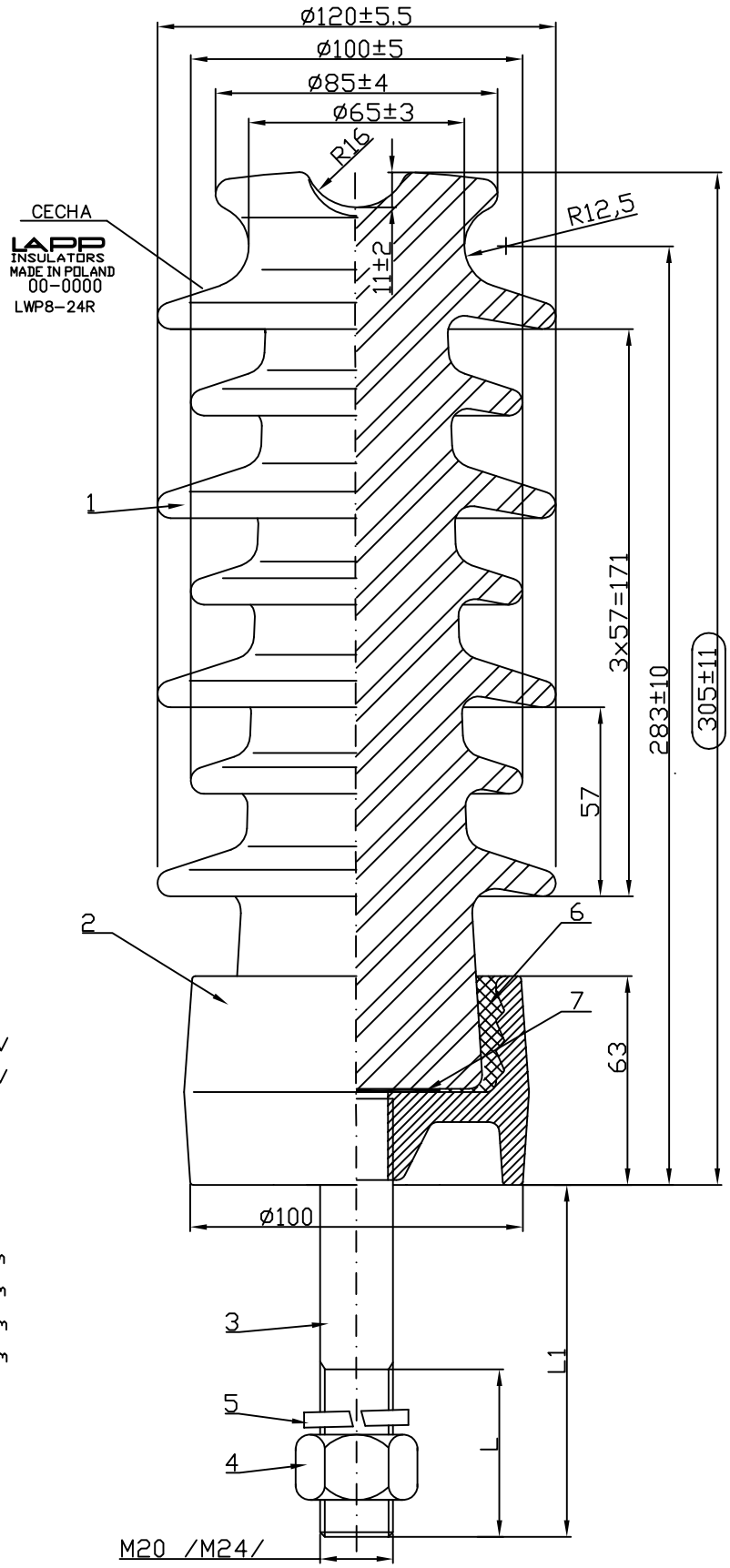

I.Parametry mechaniczne:
Mechanical parameters:

1.Wytrzym.mech.na zginanie:	8 kN
Min. bending failing load:	8 kN
-Obciążenie probiercze:	5.6 kN
Test load:	5,6 kN

II.Parametry elektryczne:
Electric parameters:

1.Napięcie probiercze udarowe piorunowe:	125 kV
Lightning impulse test voltage:	125 kV
2.Napięcie przeskoku 50Hz pod deszczem:	50 kV
Rain test voltage 50Hz	50 kV
3.Max. napięcie robocze:	24 kV
Max. working voltage:	24 kV
4.Nominalna droga upływu:	480 mm
Nominal creepage distance	480 mm
5.Minimalna droga upływu:	462 mm
Minimal creepage distance	462 mm

Badanie kontr.-odb. wg. PN-EN60383,
Sample tests: acc.to PN-EN60383

-Kontrola wymiarów
Checking ofr dimensions

NF	Wersja izol.	L /mm/	L_1 /mm/
3060.1.Br.A	LWP 8/24R-M20X45	40	45
	LWP 8/24R-M20X60	55	60
	LWP 8/24R-M20X105	55	105
	LWP 8/24R-M20X140	90	140
3060.2.Br.A	LWP 8/24R-M24X45	40	45
	LWP 8/24R-M24X60	55	60
	LWP 8/24R-M24X105	55	105
	LWP 8/24R-M24X140	90	140

Oznacz.	Nazwa części	Nr.rysunku	Szkliwo	Tworzywo
7	1 Podkladka	Washer		Papa asf/bitomit.paper
6	1 Spoiwo siarkowe	Sulfuric binder		TS PN/E-30000
5	1 Podkładka	Washer	cynk./galvanized	C67S EN10132-4
4	1 Nakrętka	Nut	cynk./galvanized	E295 EN10025
3	1 Trzon	Pin	cynk./galvanized	S275JR EN10025
2	1 Okucie M-333	Fitting M-333	cynk./galvanized	żeliwo/cast iron
1	1 Porcelana	Porcelain	brąz; białe zielone; szare	C130 IEC672-3

Tolerancja wykon. wg kl.zw.PN/E-06306 — Podziałka 1:1 — Waga /kg/ 5.3

	Data	Nazwisko	Podpis
Konstr.			
Rysow.	15.11.11r	A.Januszkiewicz	
Sprawdz	15.11.11r	M.Falinski	
Zatw.	15.11.11r	H.Borg	

Izolator liniowy LWP 8/24R (odc)

LAPP INSULATORS

Rysunek wyk.wg: LWP08/24R
NF-3060.1(2).Br.A

L.P.	Zmiana	Nazwisko	Data

AJ/liniowe/3060-LWP08_24R/3060.1(2).Br.A(B)

Elektronicznie podpisany przez Jacek Jaros
Data: 2021.04.27 11:28:19 +02'00'

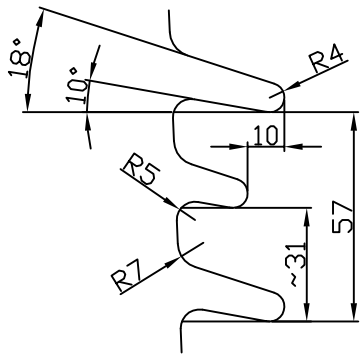

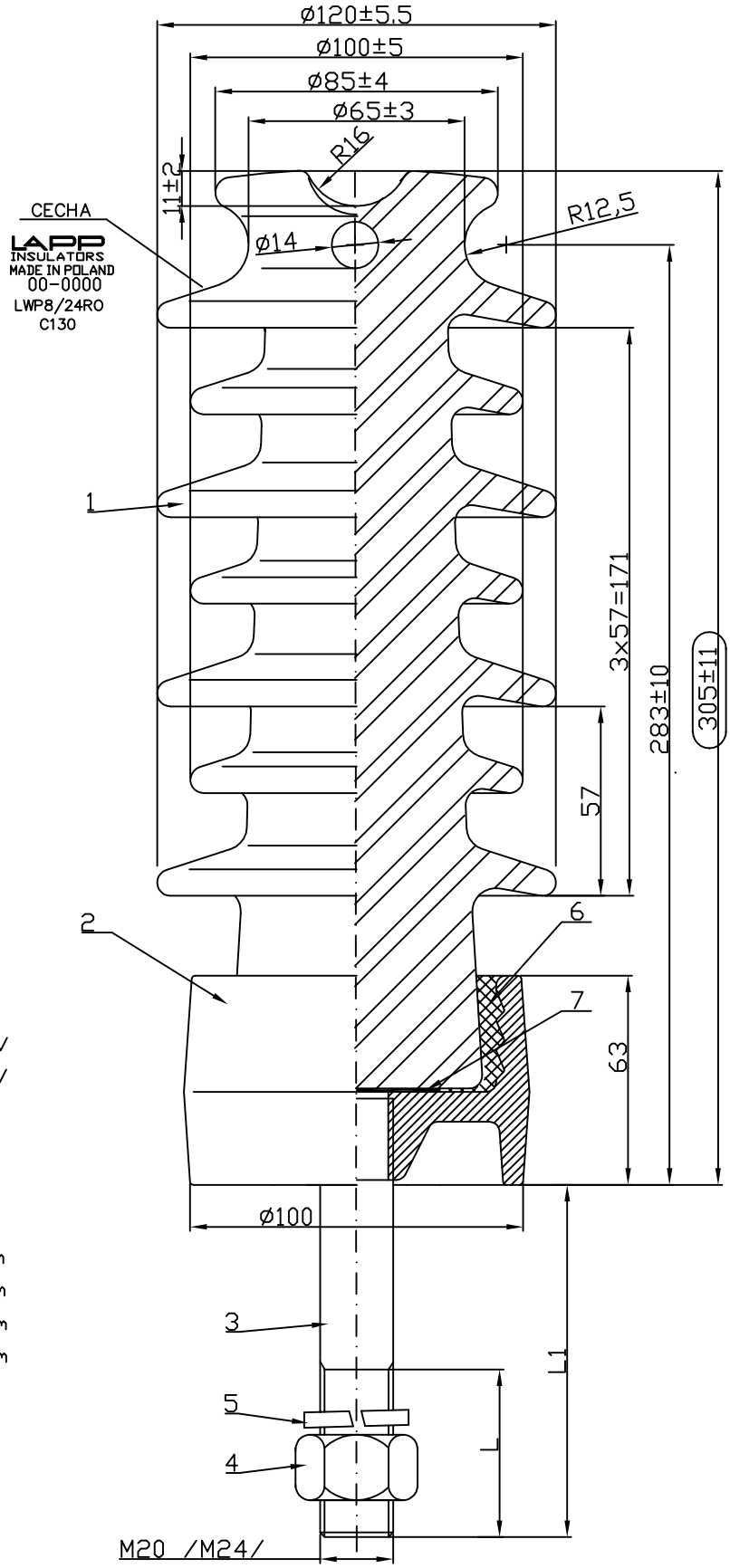

I.Parametry mechaniczne:
Mechanical parameters:

1.Wytrzym.mech.na zginanie:	8 kN
Min. bending failing load:	8 kN
-Obciążenie probiercze:	5.6 kN
Test load:	5,6 kN

II.Parametry elektryczne:
Electric parameters:

1.Napięcie probiercze udarowe piorunowe:	125 kV
Lightning impulse test voltage:	125 kV
2.Napięcie przeskoku 50Hz pod deszczem:	50 kV
Rain test voltage 50Hz	50 kV
3.Max. napięcie robocze:	24 kV
Max. working voltage:	24 kV
4.Nominalna droga upływu:	480 mm
Nominal creepage distance	480 mm
5.Minimalna droga upływu:	462 mm
Minimal creepage distance	462 mm

Badanie kontr.-odb. wg. PN-EN60383,
Sample tests: acc.to PN-EN60383

-Kontrola wymiarów
Checking of dimensions

NF	Wersja izol.	L /mm/	L_1 /mm/
3061.1.Br.A	LWP 8/24R□-M20X45	40	45
	LWP 8/24R□-M20X60	55	60
	LWP 8/24R□-M20X105	55	105
	LWP 8/24R□-M20X140	90	140
3061.2.Br.A	LWP 8/24R□-M24X45	40	45
	LWP 8/24R□-M24X60	55	60
	LWP 8/24R□-M24X105	55	105
	LWP 8/24R□-M24X140	90	140

Oznacz.	Nazwa części	Nr.rysunku	Szkliwo	Tworzywo
7	1 Podkładka	Washer		Papa asf/bitomit.paper
6	1 Spoiwo siarkowe	Sulfuric binder		TS PN/E-30000
5	1 Podkładka	Washer	cynk./galvanized	C67S EN10132-4
4	1 Nakrętka	Nut	cynk./galvanized	E295 EN10025
3	1 Trzon	Pin	cynk./galvanized	S275JR EN10025
2	1 Okucie M-333	Fitting M-333	cynk./galvanized	żeliwo/cast iron
1	1 Porcelana	Porcelain	brązj białe zielonej szare	C130 IEC672-3

Tolerancja wykon. wg kl.zw.PN/E-06306

Podziałka 1:1

Waga /kg/ 5.3

	Data	Nazwisko	Podpis
Konstr.			
Rysow.	18.11.11r	A.Januszkiewicz	
Sprawdz.	18.11.11r	M.Falinski	
Zatw.	18.11.11r	H.Borg	

Izolator liniowy LWP 8/24R□ (odc)

LAPP INSULATORS

Rysunek wyk.wg: LWPo8/24R□

NF-3061.1(2).Br.A

L.P.	Zmiana	Nazwisko	Data

AJ/liniowe/3061-LWPo8_24R-□/3061.1(2).Br.A(B)

Elektronicznie podpisany przez Jacek Jaros
Data: 2021.04.27 11:28:36 +02'00'

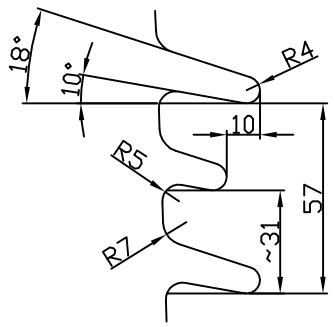

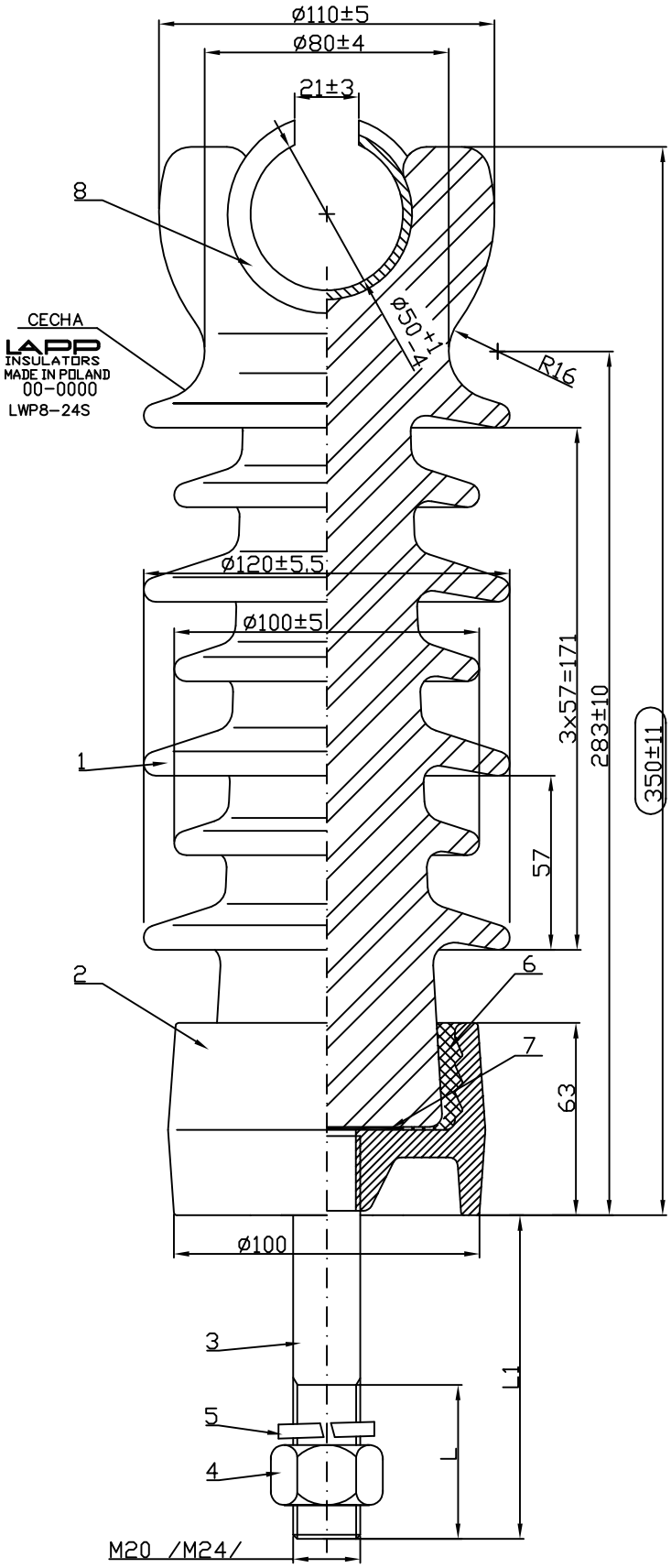

I.Parametry mechaniczne:
Mechanical parameters:

1.Wytrzym.mech.na zginanie:	8 kN
Min. bending failing load:	8 kN
-Obciążenie probiercze:	5.6 kN
Test load:	5,6 kN

II.Parametry elektryczne:
Electric parameters:

1.Napięcie probiercze udarowe piorunowe:	125 kV
Lightning impulse test voltage:	125 kV
2.Napięcie przeskoku 50Hz pod deszczem:	50 kV
Rain test voltage 50Hz	50 kV
3.Max. napięcie robocze:	24 kV
Max. working voltage:	24 kV
4.Nominalna droga upływu:	480 mm
Nominal creepage distance	480 mm
5.Minimalna droga upływu:	462 mm
Minimal creepage distance	462 mm

Badanie kontr.-odb. wg. PN-EN60383,
Sample tests: acc.to PN-EN60383

-Kontrola wymiarów
Checking of dimensions

NF	Wersja izol.	L /mm/	L_1 /mm/
3062.1.Br.A	LWP 8/24S-M20X45	40	45
	LWP 8/24S-M20X60	55	60
	LWP 8/24S-M20X105	55	105
	LWP 8/24S-M20X140	90	140
3062.2.Br.A	LWP 8/24S-M24X45	40	45
	LWP 8/24S-M24X60	55	60
	LWP 8/24S-M24X105	55	105
	LWP 8/24S-M24X140	90	140

Oznacz.	Nazwa części	Nr.rysunku	Szkliwo	Tworzywo
8	1 Wkładka	Insert		Prolipropylen+UV
7	1 Podkładka	Washer		Papa asf/bitomit.paper
6	1 Spoiwo siarkowe	Sulfuric binder		TS PN/E-30000
5	1 Podkładka	Washer	cynk./galvanized	C67S EN10132-4
4	1 Nakrętka	Nut	cynk./galvanized	E295 EN10025
3	1 Trzon	Pin	cynk./galvanized	S275JR EN10025
2	1 Okucie M-333	Fitting M-333	cynk./galvanized	żeliwo/cast iron
1	1 Porcelana	Porcelain	brąz; białe zielone; szare	C130 IEC672-3

Tolerancja wykon. wg kl.zw.PN/E-06306 | Podziałka 1:1 | Waga /kg/ 5.65

	Data	Nazwisko	Podpis
Konstr.			
Rysow.	23.11.11r	A.Januszkiewicz	
Sprawdz	23.11.11r	M.Falinski	
Zatw.	23.11.11r	H.Borg	

Izolator liniowy LWP 8/24S (odc)

LAPP INSULATORS

Rysunek wyk.wg: LWP08/24S

NF-3062.1(2).Br.A

L.P.	Zmiana	Nazwisko	Data

AJ/liniowe/3062-LWP08_24/3062.1(2).Br.A(B)